ЛИМЦ.60148.05.000.018

Перв. примен.
ЛИМЦ.60148.05.000.000
Справ. №
Подп. и дата
Инв. № дубл.
Взам. инв. №
Подп. и дата
Инв. № подл.

√ Ra 12,5 (√)

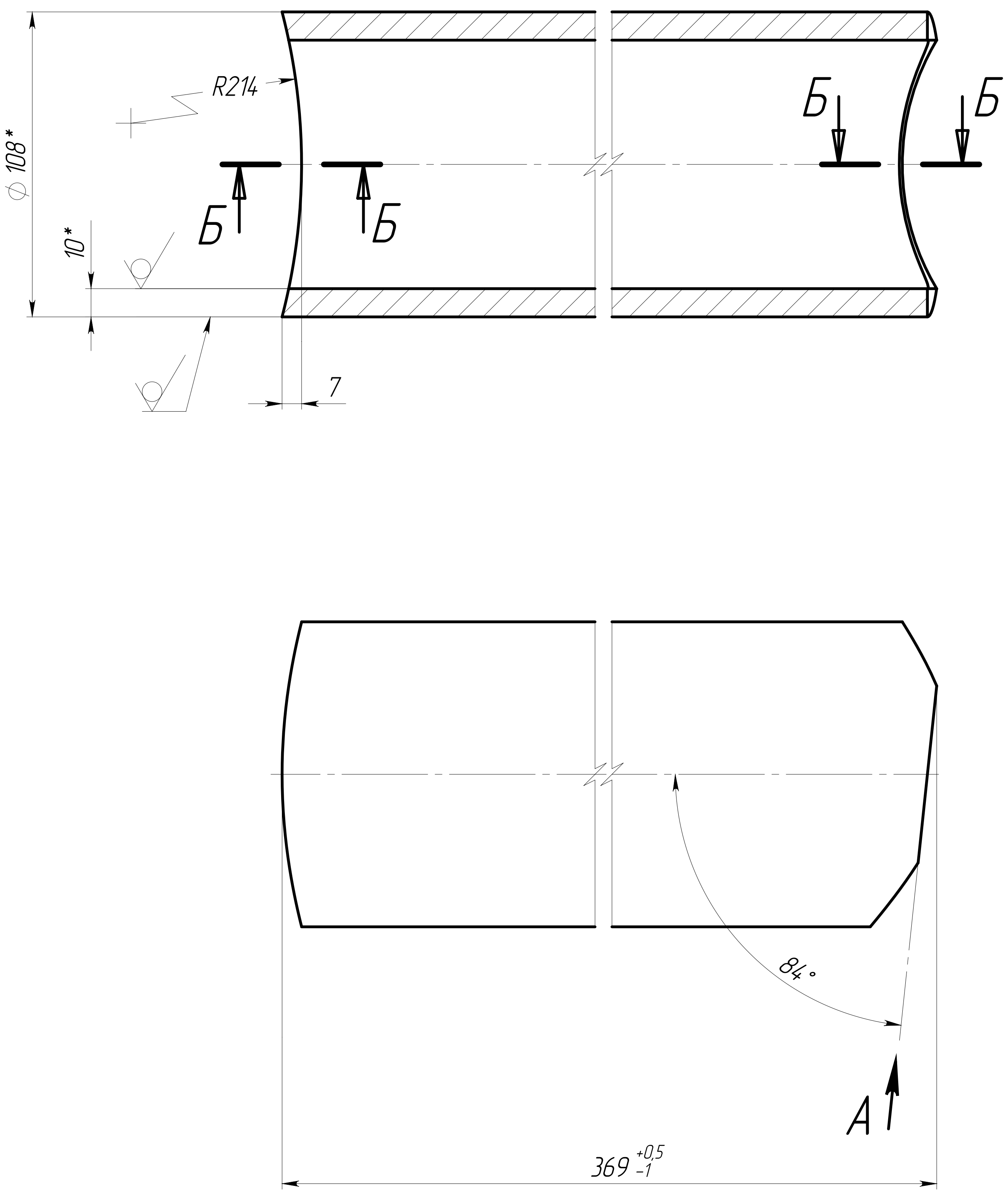

А ○ 6°

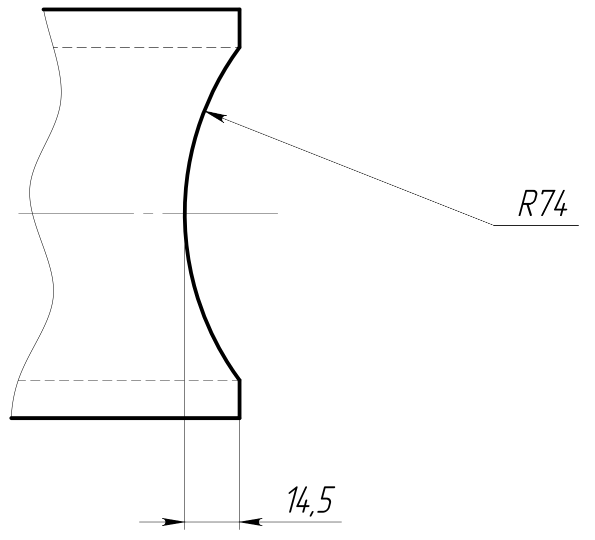

Б–Б(2:1)

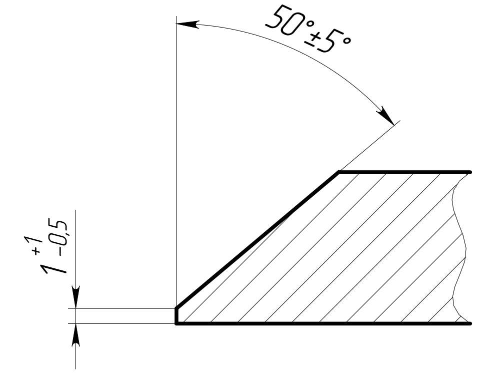

1. *ŭǪǱǶǯǺȅ ǯǵȉ ǻǹǺǪǪǬǸǴ.
2. Общие допуски по ГОСТ 30893.1: ±IT14/2.
3. ǖǪǺǴǲǺǸǪǬǼȄ ǸǫǸǲƿǪȁǯƿǲǯ ȁǯǺǼǯǰǪ.

Изм.	Лист	№ докум.	Подп.	Дата
Разраб.		Быков		29.7.25
Пров.		Лаптев		
Т. контр.				
Н. контр.				
Утв.		Соломатин		

ЛИМЦ.60148.05.000.018

	Лит.	Масса	Масштаб
Стойка		8.63	1:2
	Лист	Листов 1	
Труба $\frac{\text{108х10 ГОСТ 8732–78}}{\text{Б 09Г2С ГОСТ 8731–74}}$	АО "БТ"		

Копировал

Формат А3